ZBIORNIK NA ŚCIEKI O POJ. DO 10 m3

SKALA 1:25

RZUT ZBROJENIA PŁYTY PRZYKRYWAJĄCEJ GR. PŁYTY 15 cm
skala 1 : 25

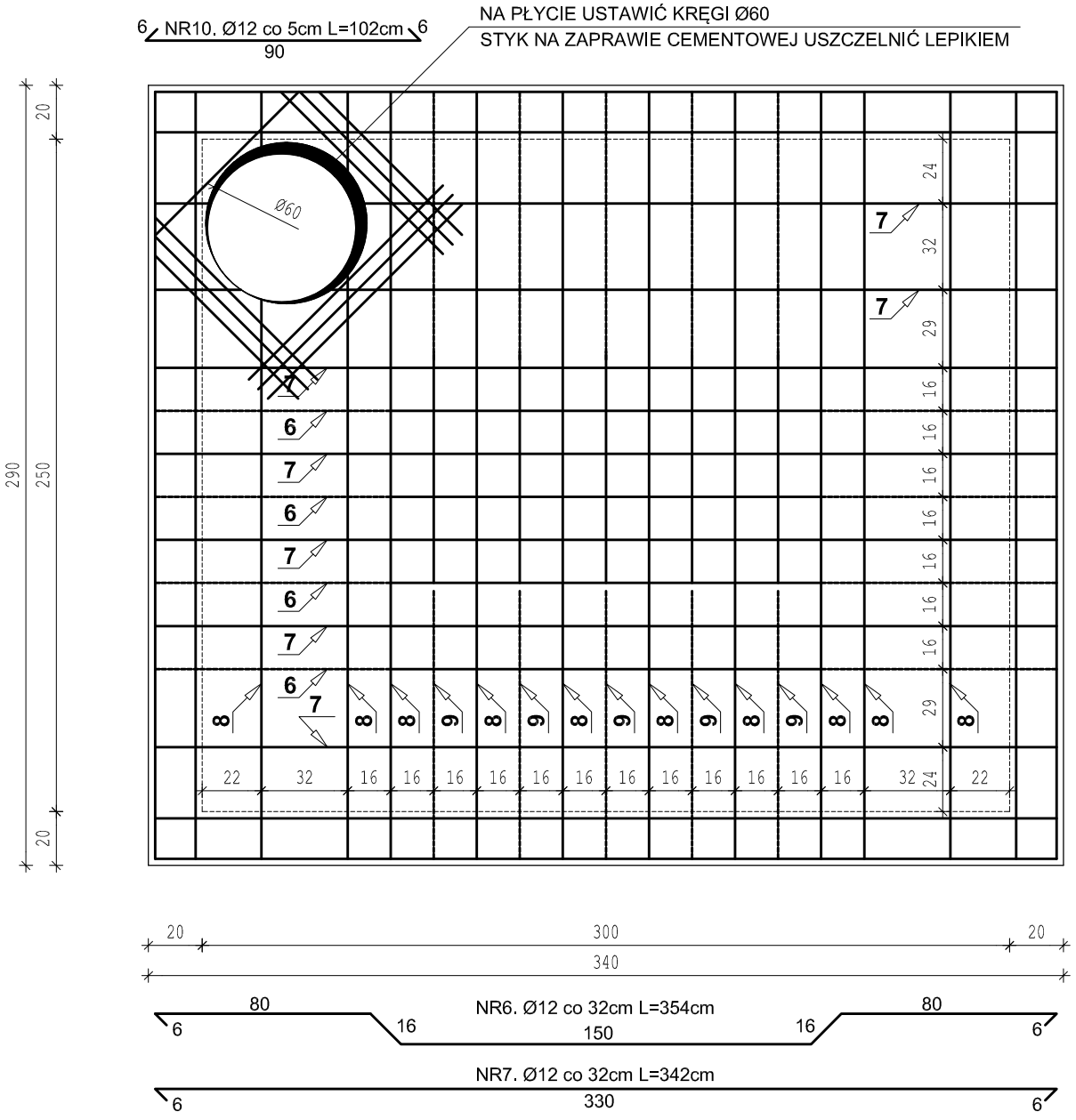

ZBROJENIE DOLNE NAROŻNIKA
skala 1 : 25

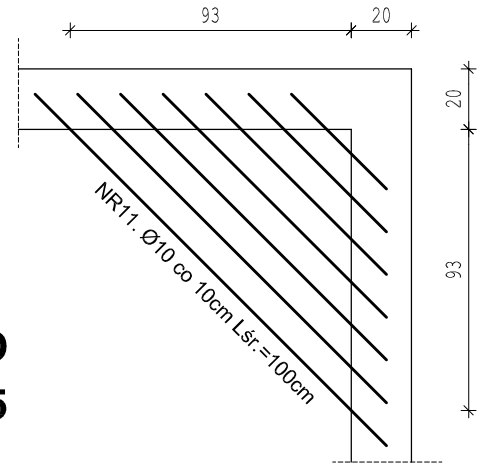

ZBROJENIE GÓRNEGO NAROŻNIKA skala 1 : 25

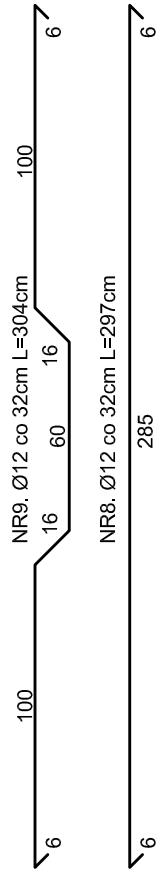

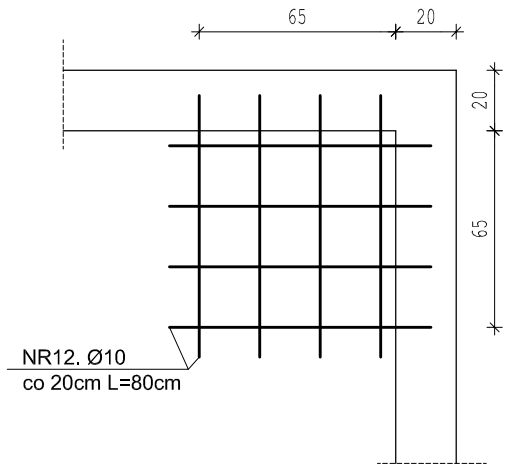

MINIMALNA OTULINA ZBROJENIA 3 cm

BETON B15
STAL ZBROJ. A0
CHUDY BETON B7.5